ECOWATER SYSTEMS®

Your Water. Perfected.

eVOLUTION Duo ED

Descoperă cel mai compact dedurizator - pentru case sau apartamente

Dedurizatorul de apă eVOLUTION Duo ED se potrivește în orice spațiu. Construcție solidă datorită utilizării componentelor avansate tehnologic și economie de spațiu. Multe opțiuni de montare (una lângă alta, una deasupra celeilalte etc.).

Eficient • Solid • Flexibil • Comod

eVOLUTION Duo ED

ECOWATER SYSTEMS®

Your Water. Perfected.

Dedurizator de apă pentru spații mici!

Spațiu de instalare minim posibil. Rezervorul de rășină poate fi la o distanță de 2 m de rezervorul de sare.

Panoul de control poate fi amplasat în interiorul dedurizatorului de apă.

		eVOLUTION DUO ED
Capacul rezervorului de sare		detașabil
Indicator de nivel scăzut de sare		✓
Regenerare manuală/automată/ programată		✓
Bypass inclus în set		✓
Vană		3/4'' Single Disk
Rezervor soluție salină		uscat
Tip de sare		în tablete
Capacitatea de schimb ionic/doza de sare	°dH x m³/kg	11/0,3 23/1
Eficiența maximă între regenerări (la 17°dH)	l	1 350
Timp de funcționare fără regenerare*	zile	3
Presiune de lucru	bar	1,3 - 8,5
Temperatură	°C	4 - 49
Alimentare electrică		Transformator 230V/24V

* pentru 3 persoane / la un consum zilnic de apă de 145 l/persoană și duritate a apei de 17°dH

Eficient Solid Flexibil Comod

Dimensiuni

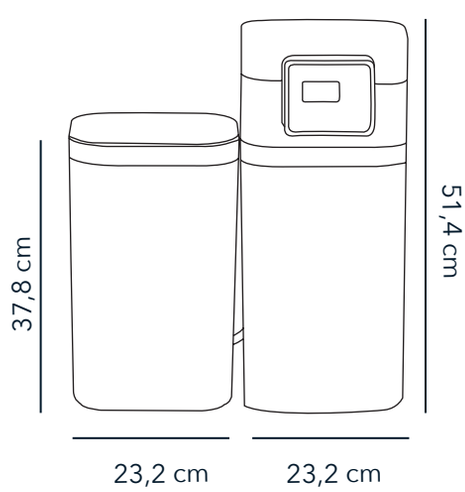

Adâncime 23,2 cm

CE ISO 9001:2015